Firma **S T A D A M**
78-200 BIAŁOGARD
ul. Lutyków 9

Adam Statkiewicz
Tel.+48 94 3120686
Kom+48 508119550

e-mail: biuro@stadam.pl
Web: www.stadam.pl

Właz okrągły

PED certified. Standard with EPDM gasket G/450P, s.s.handle VI/165 and back-side opening. Gasket on cover not glued.
On request: s.s. handwheel MEC/80 and side-swing opening.
AISI 304L-14307 / AISI 316L-14404

600P 1.4307

600P/B 1.4404

ø608mm

Standard z uszczelką EPDM G/450P, pokrętłami VI/165 i zawiasem.
Uszczelka w pokrywie nie klejona.
Na życzenie: metalowe Pokrętło MEC/80 i zawias obrotowy.
AISI 304L-14307 / AISI 316L-14404

		Kołnierz		Pokrywa	P.max Bar			Ilość po-kręteł	Waga
Model	Mat.	Wysokość	Grubość	Grubość					
	AISI	mm	mm	mm	-15°C/100°C	-15°C/150°C	-15°C/200°C		kg
600P	**304L/316L**	**150**	**4,0**	**5,0**	**-1/+2,1**	**-1/+1,8**	**-1/+1,5**	**6**	**50,0**
600P	**304L/316L**	**150**	**4,0**	**5,0**	**-1/+2,9**	**-1/+2,9**	**-1/+2,8**	**8**	**50,5**
600P	**304L/316L**	**150**	**4,0**	**5,0**	**-1/+3,7**	**-1/+3,4**	**-1/+3,1**	**10**	**51,0**
600P	**304L/316L**	**150**	**4,0**	**5,0**	**-1/+4,2**	**-1/+3,9**	**-1/+3,7**	**12**	**51,5**
600P	**304L/316L**	**150**	**4,0**	**5,0**	**-1/+4,2**	**-1/+3,9**	**-1/+3,7**	**14**	**52,0**
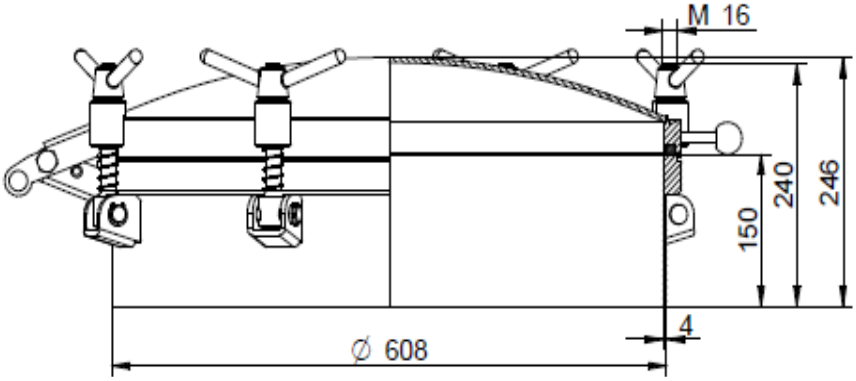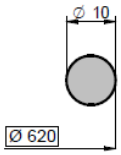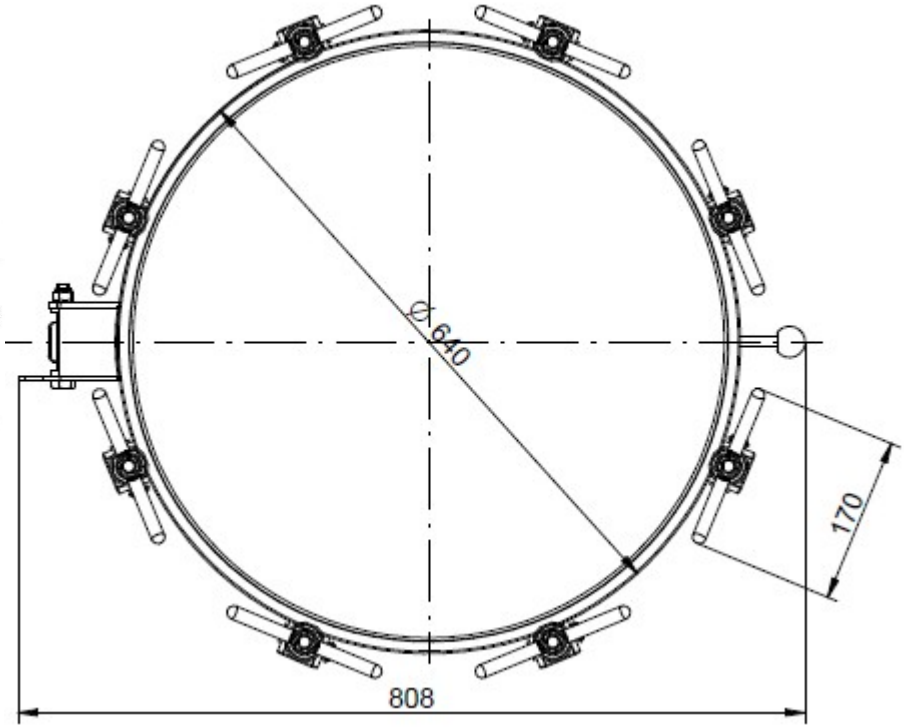
Dostępne uszczelki			
Art. nr	**Materiał**	**Kolor**	**Temp.**
96280	NBR	Biały RAL9016	-30°/ 110°C
96281	EPDM	Siwy 70 Shore A	-15°/ 90°C
96285	SILIKON	Transparentny	-50°/200°C
96286	FKM	Czarny RAL 9017	-10°/ 250°C