Firma **S T A D A M**
78-200 BIAŁOGARD
ul. Lutyków 9

Adam Statkiewicz
Tel.+48 94 3120686
Kom+48 508119550

e-mail: biuro@stadam.pl
Web: www.stadam.pl

Właz okrągły B22 420x310 mm

Rectangular manhole door with outwardly vertical opening for concrete tanks.
Working pressure: +0,6 Bar (without PED)

Prostokątne drzwi włazowe z pionowym otworem na zewnątrz do zbiorników betonowych.
Ciśnienie robocze: +0,6 Bar (bez PED)

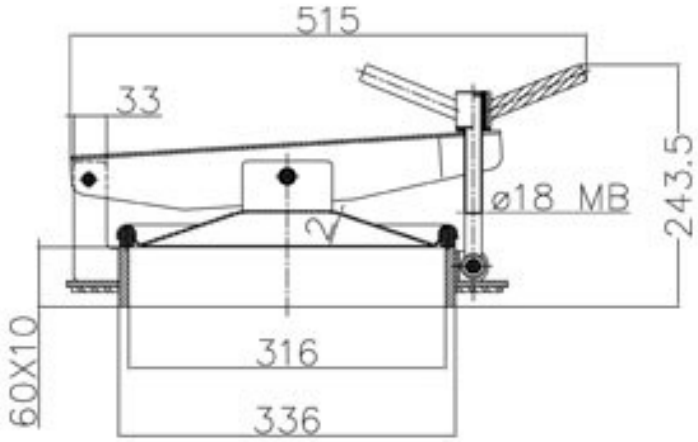

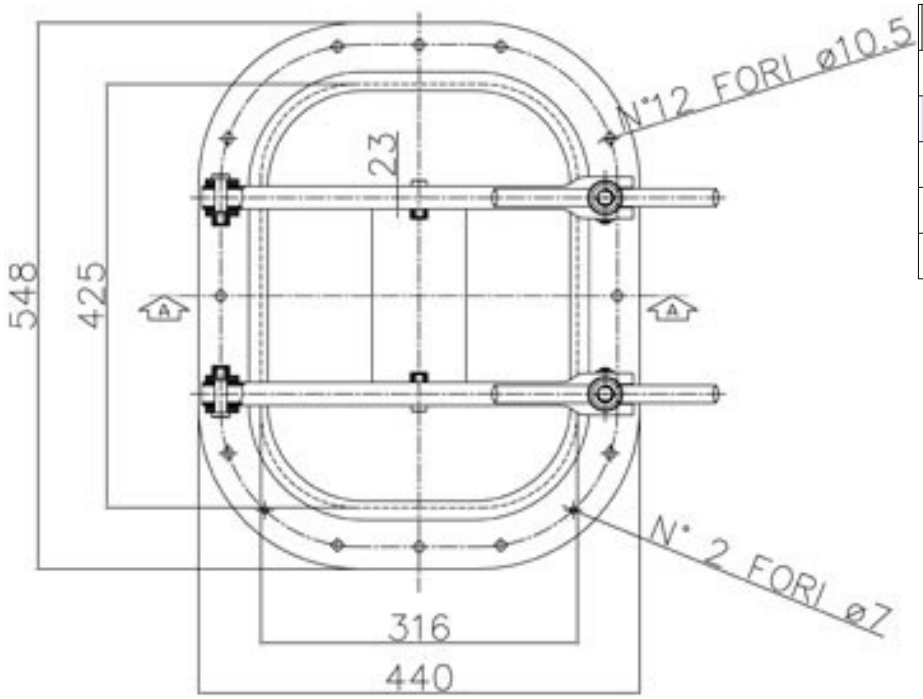

Available gaskets	
TYPE OF MATERIAL	TEMPERATURE
EPDM	-35°/+110°
NITRILE (NBR)	-15°/+110°
SILICON	-35°/+200°
VITON	-20°/+200°