Firma S T A D A M
78-200 BIAŁOGARD
ul. Lutyków 9

Adam Statkiewicz
Tel.+48 94 3120686
Kom+48 508119550

e-mail: biuro@stadam.pl
Web: www.stadam.pl

Właz okrągły

Standard with EPDM gasket G/T200 and nylon handwheel MEC/60.
Gasket on frame not glued. On request: s.s. handle VI/295 or MEC/80.
AISI 304L-14307 / AISI 316L-14404

N/230

ø202mm

Standard z uszczelką EPDM G/T200 i nylonowym pokrętłem MEC/60
Uszczelka na kołnierzu nie klejona. Na życzenie: s.s. Uchwyt VI/295 lub MEC/80
AISI 304L-14307 / AISI 316L-14404

		Kołnierz		Pokrywa	P.max	Waga
Model	Mat.	Wysokość	Grubość	Grubość		
	AISI	mm	mm	mm	bar	kg
N/230	**304**	**85**	**2,0**	**1,5**	**0,5**	**2,8**
N/231	304	150	2,0	1,5	0,5	3,5
N/232	304	200	2,0	1,5	0,5	4,1
N/230/B	**316**	**85**	**2,0**	**1,5**	**0,5**	**2,8**
N/231/B	316	150	2,0	1,5	0,5	3,5
N/232/B	316	200	2,0	1,5	0,5	4,1
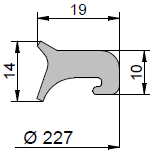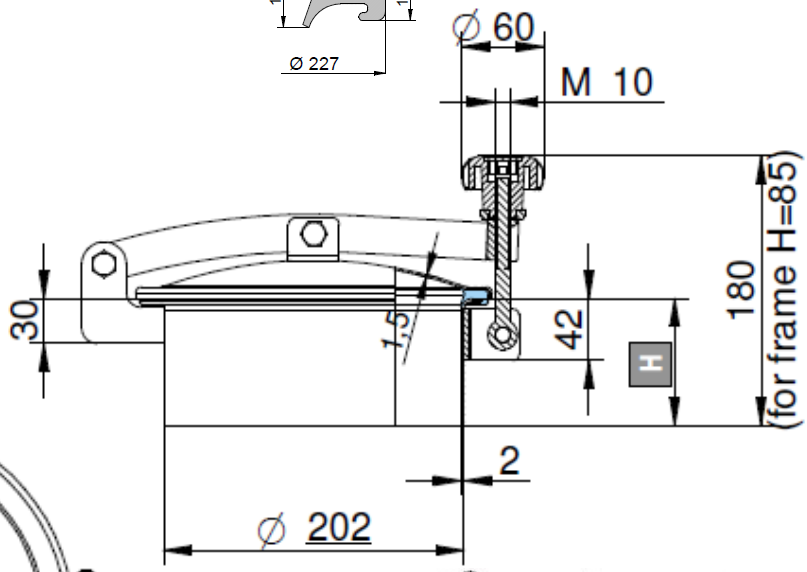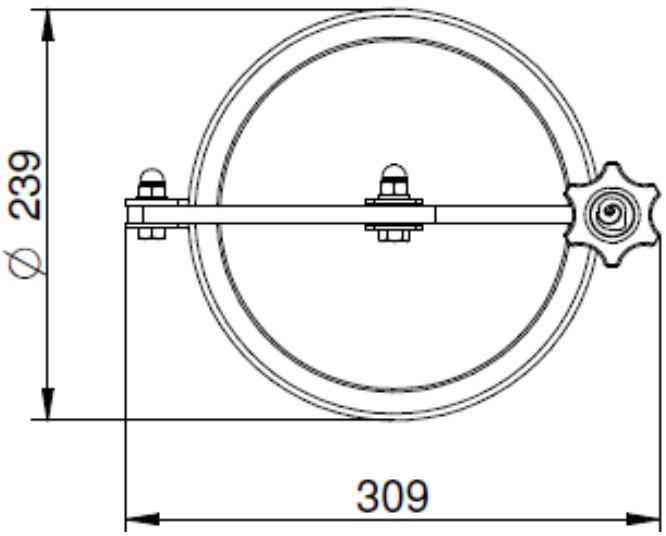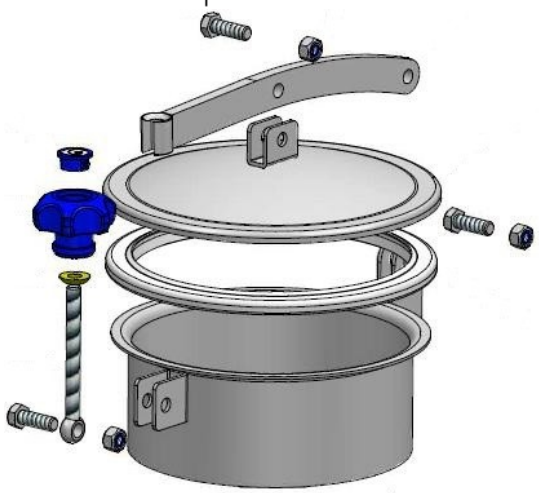
Dostępne uszczelki			
Art. nr	**Materiał**	**Kolor**	**Temp.**
96360	NBR	Biały RAL9016	-30°/ 110°C
96361	EPDM	Siwy RAL7040	-15°/ 90°C
96365	SILIKON	Transparentny	-50°/200°C
96366	FKM	Czarny RAL 9017	-10°/ 250°C